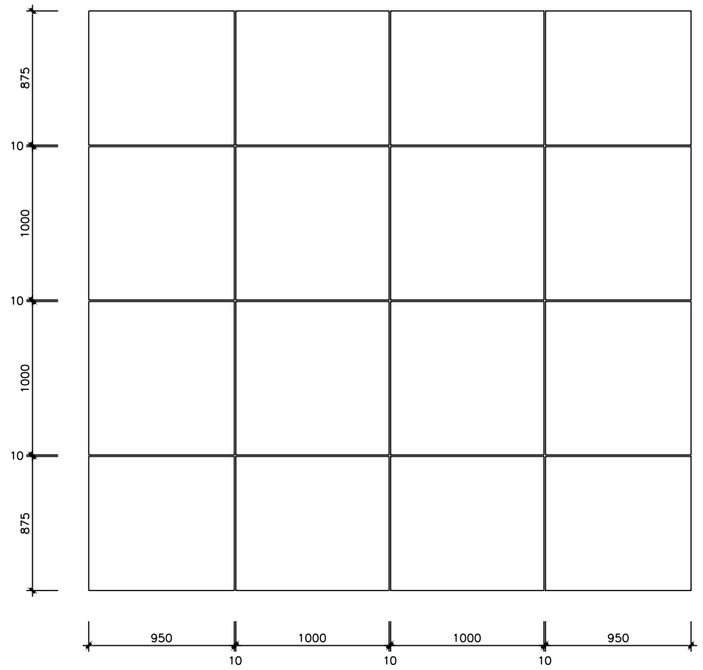

MODULACIÓN DE REJILLA

ESCALA= 1:20

4 MODULOS DE 1000 x 1000
4 MODULOS DE 1000 x 950
4 MODULOS DE 1000 x 875
4 MODULOS DE 950 x 875

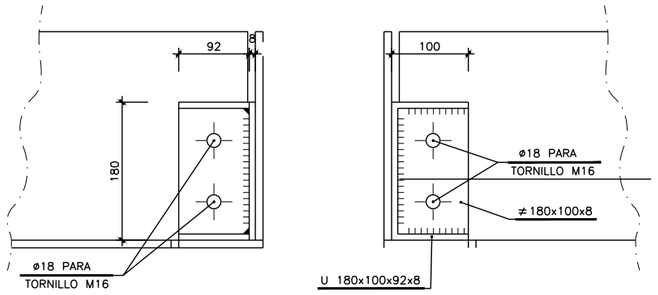

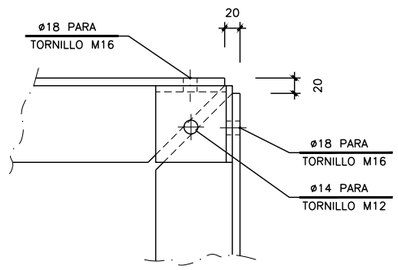

DETALLE 1

Escala 1:4

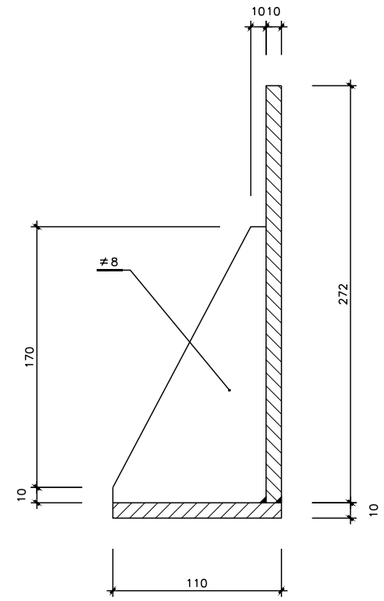

DETALLE 2 – MARCO Y CARTELA

Escala 1:2

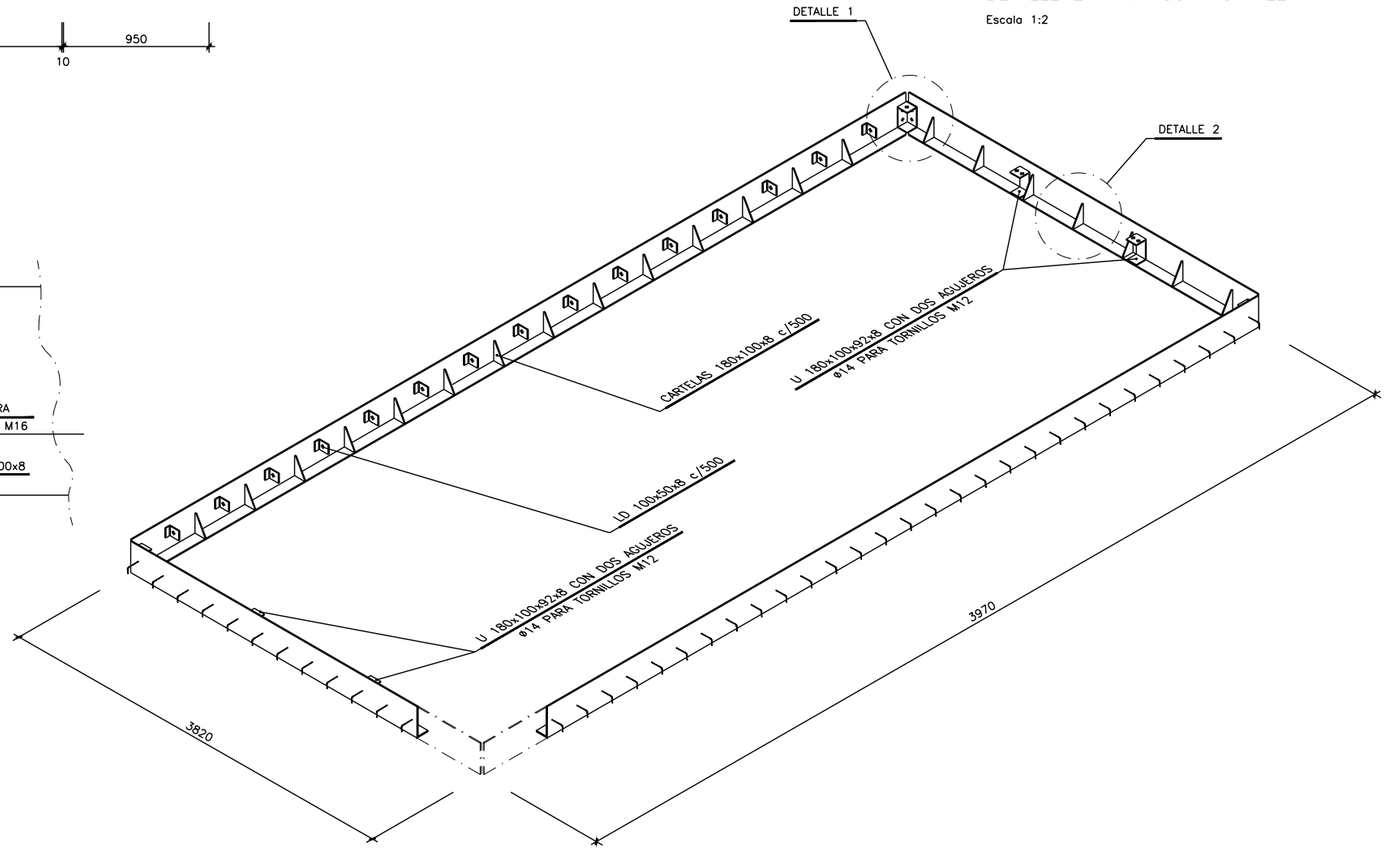

OHARRAK :
NOTAS :

1. – CON LAS MEDIDAS TEORICAS, FABRICAR MARCO (NO GALVANIZAR).
2. – CONSTRUIR VIGAS Y TRAMEX GALVANIZADOS LAS MEDIDAS DE LOS TRAMEX SERAN RIGUROSAS (+0,–2).
3. – PRESENTAR EL CONJUNTO EN TALLER, EN PLANO HORIZONTAL, Y TALADRAR.
4. – SIN NEOPRENOS, VOLVER A PRESENTAR LA OBRA PARA EL HORMIGONADO DEL MARCO CON TORNILLOS PROVISIONALES.
5. – SUPLEMENTAR LAS VIGAS AJUSTANDOSE AL PERALTE. CORTAR LA CHAPA AJUSTANDOSE AL PERALTE. PREVER DIFERENCIA POR NEOPRENO.
6. – NO COLOCAR NEOPRENOS NI TORNILLERIA DEFINITIVA HASTA METER VENTILADORES.
7. – TODA LA PERFILERIA SERA GALVANIZADA EN CALIENTE.

COTAS EN MILIMETROS

REV.	CLASE DE MODIFICACION	FECHA	NOMBRE	COMP.	OBRA
A	MODIFICADO Nº1	FEB.25	ACO	ETS	

BIRAZTERTZEAK
REVISIONES

KONTRATISTA ADOS
CONFORME EL CONTRATISTA

AHOLKULARIA
CONSULTOR

REFERENCIA CONSULTOR	REFERENCIA
10-12-04h01obsg	L5-AG-25-241-A

EUSKO JAURLARITZA GOBIERNO VASCO
LURRALDE PLANGINTZA, ETXEBIZITZA ETA GARRAIO SAILA
DEPARTAMENTO DE PLANIFICACIÓN TERRITORIAL, VIVIENDA Y TRANSPORTES

euskal trenbide sarea
PROIEKTUAREN IKUSKAPENA ETA ZUZENDARITZA
INSPECCION Y DIRECCION DEL PROYECTO

ESKALA ORIGINALA: ESCALA ORIGINAL 1/20 EN DIN A1
0 200 600 1000mm.
ESKALA GRAFIKOA ESCALA GRAFICA

PROJEKTUAREN IZENBURUA TITULO DEL PROYECTO
BILBOKO METROPOLI–TRENBIDEAREN 5. LINEAKO ERAIKUNTZA PROIEKTUA. APERRIBAI – GALDAKAO TARTEA
PROYECTO CONSTRUCTIVO DE LA LÍNEA 5 DEL FERROCARRIL METROPOLITANO DE BILBAO. TRAMO APERRIBAI – GALDAKAO

PLANOAREN IZENBURUA TITULO DEL PLANO
OBRAS SINGULARES
O.S.–14 VENT. DE EMERG. 1 BENGOETXE
DETALLES
REJILLAS DE VENTILACION PLANTAS Y DETALLES

PLANO ZK / N. PLANO 10.12.4
ORRIA / HOJA 1 SIGUE 2

C:\Users\1M72723\Nextcloud\Shared\L5AG.02 OBRA\L5AG.02 PROYECTO\3 PROYECTO MOD 01\2_PLANOS\10-Obras singulares\10-12-OS2-Ventilacion emergencia 1 Bengoetxe\10-12-04h01obsg.dwg